Technický list výrobku
№ 10-5-1

Victoria-05 Ltd
1B Ivan Momchilov Str, 5100 Gorna Oryahovitsa,
Tel: +359 618 60200, e-mail: info@v05.bg, http://www.v05.bg

Samostatně stojící pokojové topidlo pro přerušovaný provoz se zavřenými dvířky

Označení:	**PARMA SL, PARMA L, PARMA**
Typ spotřebiče:	Type B (BDS EN 16510-1:2023)
Druh paliva:	Sušená štípaná polena s vlhkostí 25 %
Objem vytápěné plochy:	95 м^3

Technické údaje a součástí kamen.

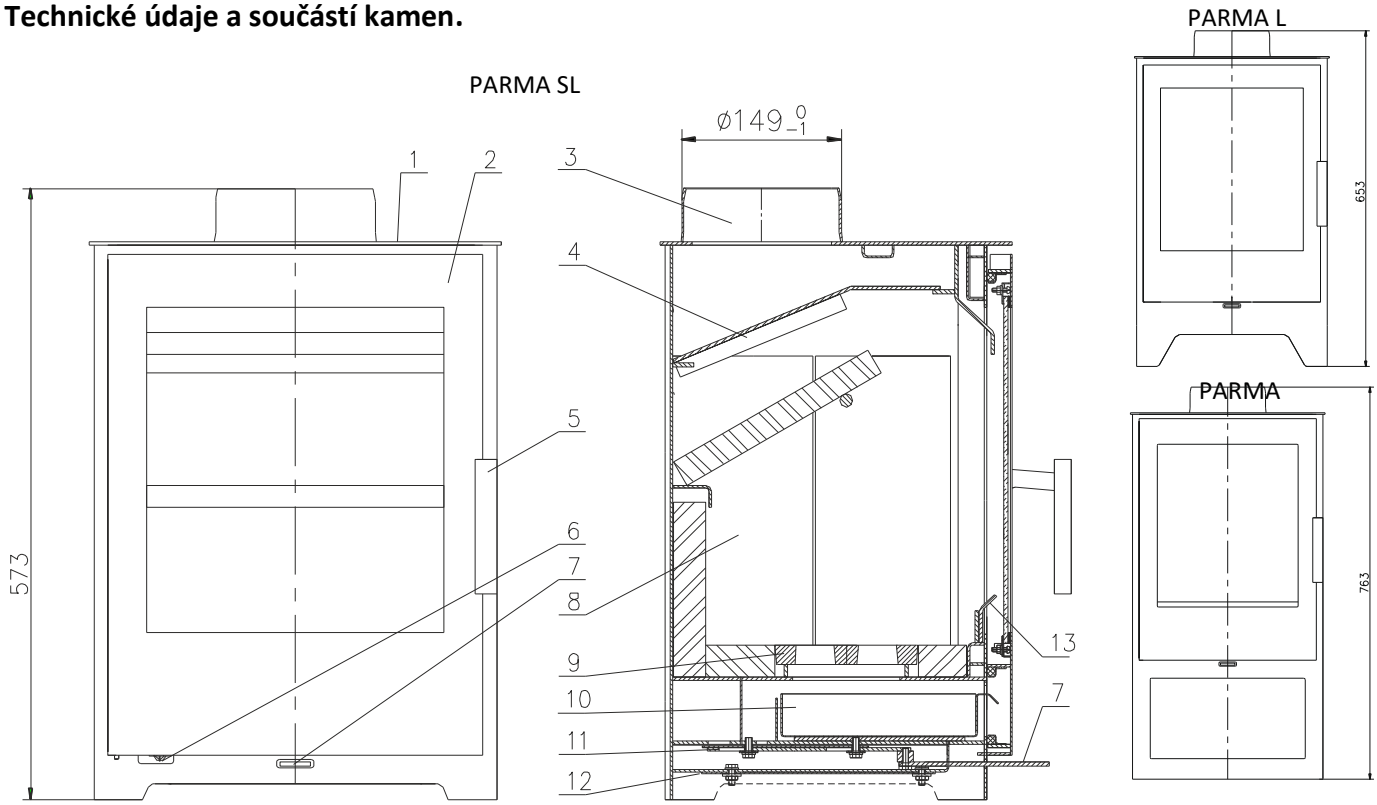

Fig. 1.

1.Tělo; 2. Dvířka topeniště; 3. Kouřovod; 4. Horní deflektor; 5 Rukojeť; 6. Spring; 7. Ovládání přívodu primárního vzduchu; 8. Žáruvzdorné desky; 9. Litinový rošt; 10. Popelník; 11. Ovládaní přívodu vzduchu; 12. Vzduchová komora; 13. Bezpečnostní zábrana.

QR kód s odkazem na produktové informace na stránkách výrobce.

- Prohlášení o výkonu
- Prohlášení o shodě
- Technická dokumentace
- Štítek energetické účinností
- Technický list produktu
- Návod k instalaci a obsluze

PARMA SL | PARMA L | PARMA

Tato kamna na dřevo jsou vyráběna a testována v souladu s normou EU EN 16510-2-1:2023

TECHNICKÝ LIST
pro krbová kamna PARMA SL, PARMA L, PARMA
v souladu s požadavky Tabulky 22 (EN 16510-1:2023)

Parametry	Jednotka	Vysvětlení	Hodnota při použití dřeva jako paliva
P_{nom}	kW	Jmenovitý tepelný výkon pro vytápění nebo rozsah výkonů (v závislosti na druhu paliva)	5,2
η_{nom}	%	Účinnost spotřebiče při jmenovitém tepelném výkonu	≥75
η_s	%	Sezónní účinnost zařízení při vytápění při jmenovitém tepelném výkonu	≥ 65
EEI	-	Index energetické účinnosti	119
CO_{nom} $(13\%O_2)$	mg/m^3	Emise CO při obsahu kyslíku 13 % a jmenovitém tepelném výkonu	≤ 1500
NOx_{nom} $(13\%O_2)$	mg/m^3	Emise NOx při obsahu kyslíku 13 % a jmenovitém tepelném výkonu	≤ 200
OGC_{nom} $(13\%O_2)$	mg/m^3	Emise uhlovodíků při obsahu kyslíku 13 % a jmenovitém tepelném výkonu	≤ 120
PM_{nom} $(13\%O_2)$	mg/m^3	Emise částic při obsahu kyslíku 13 % a jmenovitém tepelném výkonu	≤ 40
p_{nom}	Pa	Minimální tah komína při jmenovitém tepelném výkonu	11
d_R	mm	Minimální vzdálenosti od zadní části k hořlavým materiálům (Obr. 2)	400
d_S	mm	Minimální vzdálenosti od okrajů k hořlavým materiálům (Obr. 2)	500
d_C	mm	Minimální vzdálenosti od horní hrany ke hořlavému materiálu ve stropě (Obr. 2)	800
d_P	mm	Minimální vzdálenosti od přední části k hořlavým materiálům (Obr. 2)	1100
d_F	mm	Minimální vzdálenosti od přední strany k hořlavým materiálům v oblasti předního spodního vyzařování (Obr. 2)	600
d_L	mm	Minimální vzdálenosti od přední části k hořlavým materiálům v oblasti bočního předního vyzařování (Obr. 2)	800
T_{snom}	°C	Teplota výstupních spalin při jmenovitém tepelném výkonu	164
$\Phi_{f,g\ nom}$	g/s	Hmotnostní průtok spalin při jmenovitém tepelném výkonu	3,9
T_{class}	-	Klasifikace komínů podle příslušné normy pro komíny	T400G
CON или INT	-	Zda je zařízení schopno nepřetržitého provozu (CON) Zda je zařízení schopno přerušovaného provozu (INT)	INT
d_{out}	mm	Průměr výstupního otvoru pro spaliny	150
d_{non}	mm	Minimální vzdálenosti od nehořlavých stěn	200
m_{chim}	kg	Maximální zatížení komína, které může zařízení unést	20
	-	**Přečtěte si návod k použití a řiďte se jím!**	

Parametry	Jednotka	Vysvětlení	Parma SL	Parma L	Parma
m	kg	Hmotnost	39	40	44
L, H, W	cm	Rozměry (šířka, výška, hloubka)	38 / 57 / 38	38 / 65 / 38	38 / 76 / 38
d_B	mm	Minimální vzdálenosti od dna (bez ohledu na výšku) k hořlavým materiálům (Obr. 2)	40		0

Požadované bezpečnostní vzdálenosti při instalaci a provozu krbových kamen pro prevenci požárního rizika:



Obr. 2.

Provoz spotřebiče.

Standardní požadavky na provoz krbových kamen jsou popsány v kapitolách 2 a 3 v návodu k použití.

Výklenek slouží pouze k dekorativním účelům a nesmí se v něm skladovat lehce hořlavé materiály.
Pokud se pro požární ochranu používá nehořlavá podložka, musí být větší než kamna, a to o 50 cm vpředu a o 30 cm po stranách. Měřeno se od přikládacích dvířek. Pokud se v okolí nacházejí hořlavé materiály nebo konstrukce, musí být kamna na dřevo od nich vzdálena minimálně 80 cm, případně je třeba nainstalovat protipožární deflektor.
Komín by měl být velmi dobře izolován a vhodný pro teploty spalin minimálně 400 °C, s vnitřním průměrem nejméně ø 150 mm nebo s průřezem nejméně 200 cm². Požární třída komína – T400G**.**

- **Kamna by neměla být připojena ke komínu, pokud je k němu již připojen kotel na tuhá paliva.**
- **Pokud jsou kamna vybavena pružinou pro samouzavírací dvířka topeniště, lze je použít v sdíleném komíně. Informace o přítomnosti pružiny pro samouzavírací dvířka topeniště je uvedena na štítku v balení a popsána v technickém listu.**

Řízení procesu spalování.

Před prvním použitím spotřebiče by se uživatel měl seznámit se všemi součástmi a ovládacími prvky.

Proces spalování se reguluje pomocí dodávaného primárního a sekundárního vzduchu pomocí regulátoru (obr. 1, pol. 7). Intenzitu hoření lze zvýšit posunutím páčky z polohy „0“ do polohy „max“ (obr. 3). Tím se do spalovací komory dostane více vzduchu. Primární vzduch se používá při zapalování kamen a k regulaci intenzity hoření. Primární vzduch se nastavuje polohou regulátoru vzduchu (obr. 3). Vytáhnutím regulátoru vzduchu (obr. 1, pol. 11) se zvyšuje tepelný výkon kamen. Naopak při zasunutí směrem k kamnům se tepelný výkon snižuje. Primární vzduch je nezbytný pro rychlejší zapálení ohně. Primární vzduch prochází popelníkem, spodním roštem a vstupuje do topeniště. Popelník by neměl být ponechán zcela zaplněný. Pokud je plný, brání primárnímu vzduchu v přístupu do spalovací komory. Je nutné popelník pravidelně čistit. **Popelník se čistí pouze tehdy, když je studený.**
Sekundární vzduch slouží k zabránění usazování prachu na skle. Vzduch je veden nad deflektorem v horní části dvířek topeniště. Přívod sekundárního vzduchu se zvýší, když je regulátor vzduchu vysunut (obr. 3).
Jelikož tepelný výkon vašeho zařízení závisí také na výšce komína, přesné nastavení množství vzduchu potřebného pro spalování se provádí metodou pokusů a omylů.

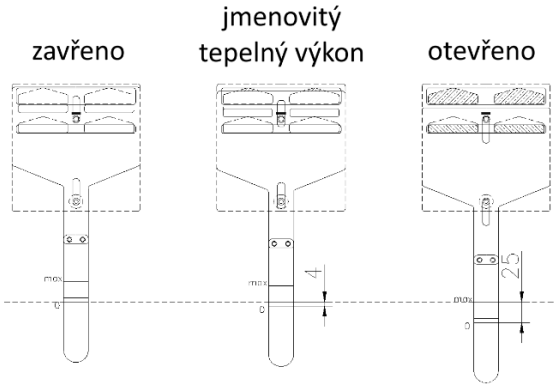

Obr. 3.

První zapálení spotřebiče.

Při prvním zapálení spotřebiče dbejte na následující:

- Vyjměte z popelníku veškeré cizí předměty.
- Regulátory primárního a sekundárního vzduchu musí být v otevřené poloze (vytáhnuté na maximum).
- Odstraňte štítek energetické účinností.
- První zapálení musí být pomalé a klidné, s malým množstvím polen a papíru.
- **Pouze při prvním zapálení je nutné nechat dvířka topeniště mírně pootevřená, aby se zabránilo přilepení těsnicí šňůrky dvířek k nátěru.**

Zapalování při běžném provozu.

Váš spotřebič je zkonstruován a navržen pro přerušovaný provoz.
Při každém zapalování musíte provést následující kroky:

- Regulátory primárního a sekundárního vzduchu musí být v otevřené poloze (vytažené na maximum).
- Vložte základní palivo, zapalte ho a dvířka zcela zavřete.
- Po dohoření podpalového materiálu musíte počkat několik minut, až se vytvoří dobré uhlíky. Poté je třeba uhlíky shromáždit uprostřed. Následně na ně můžete položit 2–3 polena.
- Jakmile dřevo dobře hoří, dosáhnete požadovaného tepelného výkonu regulací spalovacího vzduchu (obr. 3).

Množství paliva a interval doplňování

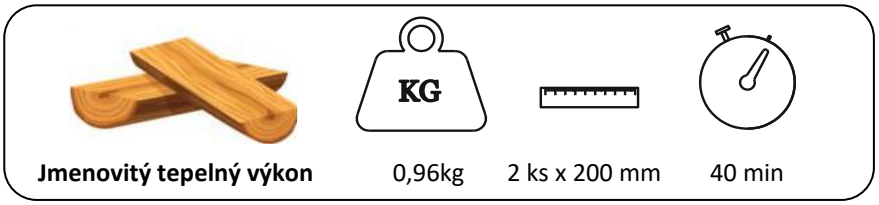

Obr. 4.



Obr. 5.

- **Maximální přípustná výška paliva v spalovací komoře je 150 mm (obr. 5).**
- **Při vložení většího množství paliva, než je maximální povolené množství, hrozí nebezpečí přehřátí, nepředvídatelných deformací a zhoršení vzhledu krbových kamen.**

Náhradní díly.

Schéma umístění žáruvzdorných desek.

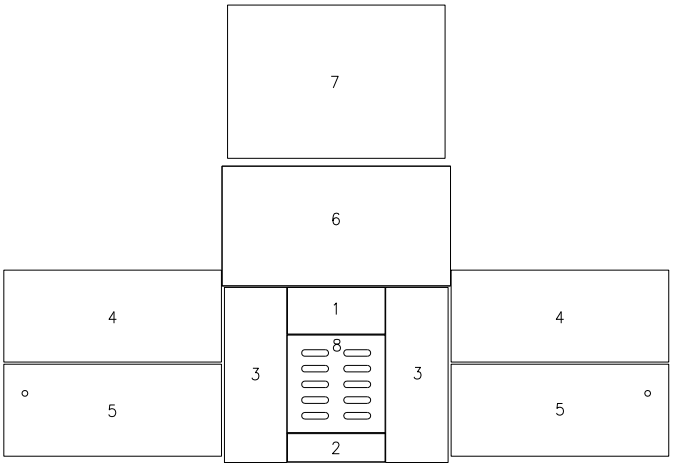

Obr. 6.

Č.	Označení	Rozměry / Číslo	Materiál	Množství
1	Cihla	30 x 64 x 135	Žáruvzdorný šamot	1
2	Cihla	30 x 40 x 135	Žáruvzdorný šamot	1
3	Cihla	30 x 86 x 240	Žáruvzdorný šamot	2
4	Cihla boční	25 x 126 x 300	Vermikulit	2
5	Cihla boční	196.00.00.26	Vermikulit	2
6	Cihla zadní	25 x 164 x 315	Vermikulit	1
7	Cihla horní	25 x 210 x 300	Vermikulit	1
8	Rošt (135x135)	715.00.00.38	Litina	1
9	Keramické sklo	4 x 295 x 325 mm		1
10	Rukojeť			1
11	Těsnění dvířek	Šňůrka ø12 mm		1
12	Těsnění skla	Plochá šňůrka 10 x 2 mm		1

Tab. 2.